ANGELO PO - BAGNOMARIA TOP GAS
1D0BMG - 30-06-2001 » 24-03-2003

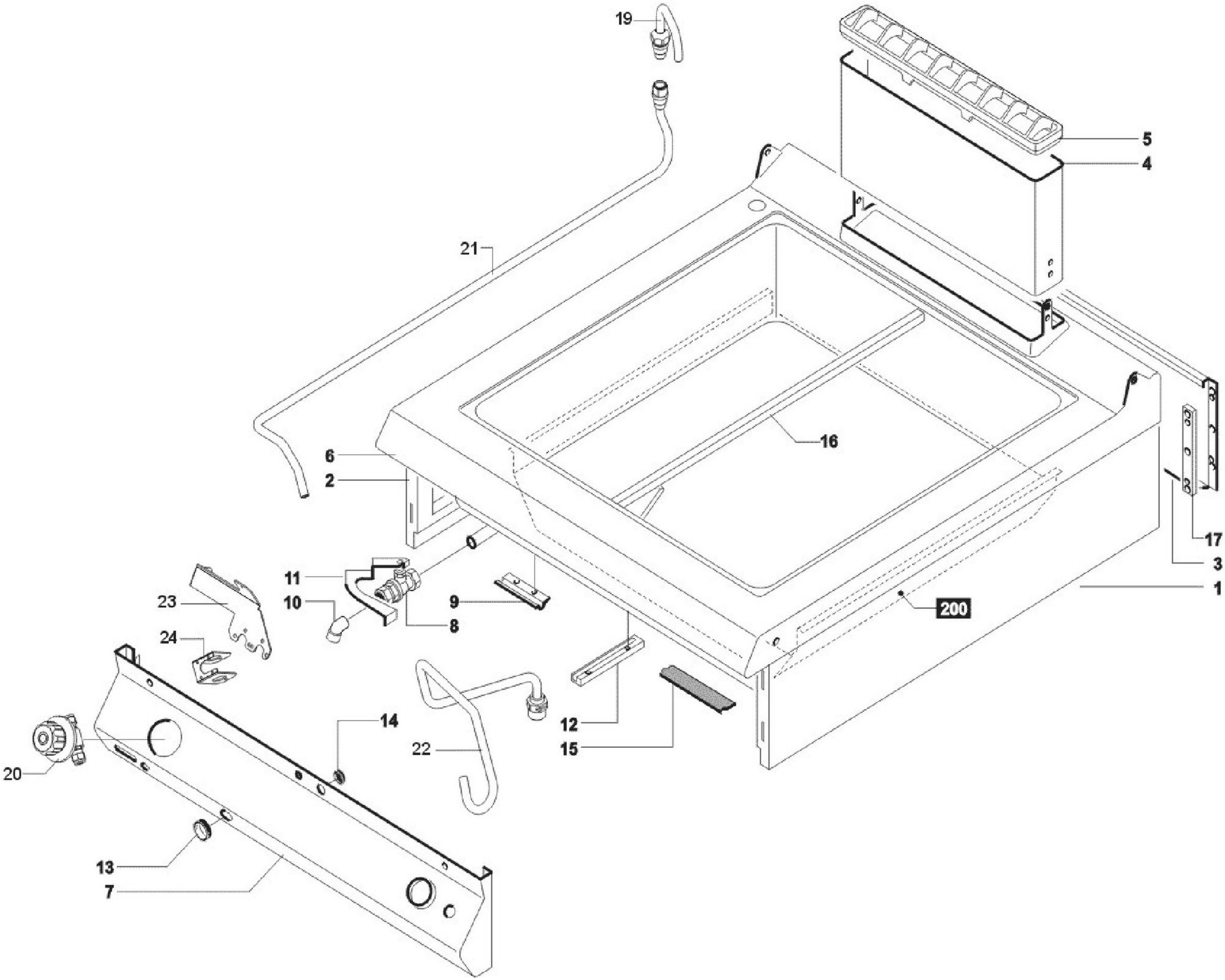

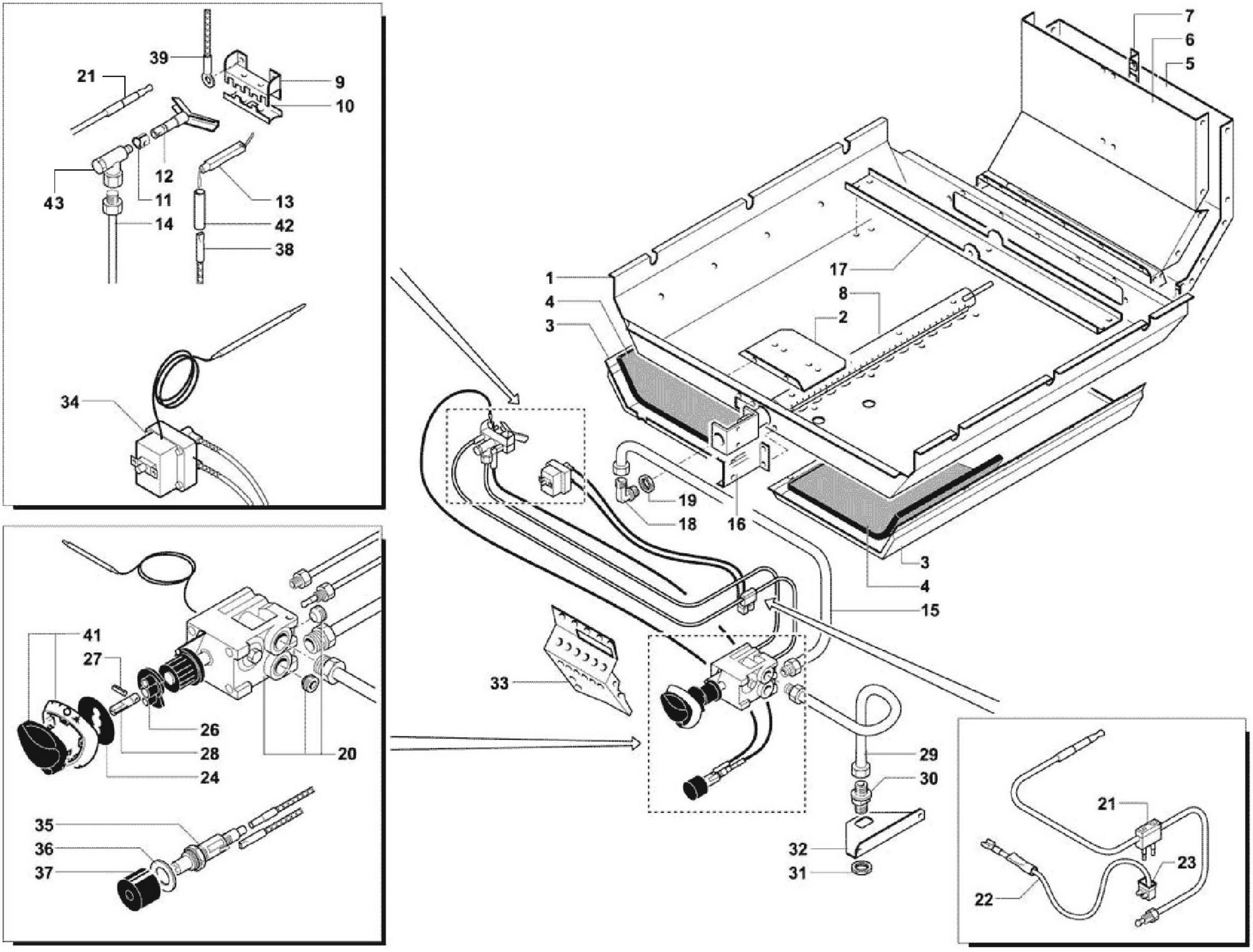
39
21
9
10
12
43
11
13
14
42
38
34
41
27
26
28
24
20
35
36
37
7
6
5
17
1
4
3
8
2
19
18
16
3
4
15
33
29
30
32
31
21
23
22